Pamatiekārtu vadības automātikas iekārtu eksplikācija

Nr.p.k.	Apzīm.	Nosaukums	Mērv.	Daudz.	Piezīmes
1	2	3	4	5	5
1	**K1**	*Biomasas ūdenssildāmais katls "AK 6000S", Q=6MW ar katla automātiku (ESOŠAIS)*	kpl	1	KOMFORTS
2	**K1VM1**	*Atloku trīsvirzienu vārsts ar elektropiedziņu (ESOŠAIS)*	kpl	1	
3	**K1M1**	*Siltumenerģijas skaitītājs, DN150, Qnom=250m³/h, kpl. ar vadības bloku (ESOŠAIS)*	kpl	1	ELKOR
4	**K1TA1**	Temperatūras devējs PT100, 514-432, 100mm ar vītni 1/4", IP67 ar čaulu CS-80	kpl	1	TC Ltd.
5	**K1TA2**	Temperatūras devējs PT100, 514-432, 100mm ar vītni 1/4", IP67 ar čaulu CS-81	kpl	1	TC Ltd.
6	**K2**	*Biomasas ūdenssildāmais katls "BHH 10000", PN12; T=150°C; Q=10MW ar katla automātiku (sk. SM2 sadaļu)*	kpl	1	KIV
7	**K2S1**	Katla kontūra cirkulācijas sūknis, (sk. SM2 sadaļu)	kpl	1	GRUNDFOS
8	**K2M1**	Siltumenerģijas skaitītājs "SITRANS FUE380", DN200, Qnom=285m³/h, kpl. ar vadības bloku "SITRANS FUE950"	kpl	1	SIEMENS
9	**K2VM1**	Atloku noslēgvārsts Fig. 12.422; DN 200; Kvs 630, kpl. ar elektropiedziņu "Auma SAR 07.6"; 400 V; 50H	kpl	1	ARI
10	**K2TA1**	Temperatūras devējs PT100, 514-432, 100mm ar vītni 1/4", IP67 ar čaulu CS-80	kpl	1	TC Ltd.
11	**K2TA2**	Temperatūras devējs PT100, 514-432, 100mm ar vītni 1/4", IP67 ar čaulu CS-81	kpl	1	TC Ltd.
12	**K3**	*Biomasas ūdenssildāmais katls "BHH 10000", PN12; T=150°C; Q=10MW ar katla automātiku (sk. SM2 sadaļu)*	kpl	1	KIV
13	**K3S1**	Katla kontūra cirkulācijas sūknis, (sk. SM2 sadaļu)	kpl	1	GRUNDFOS
14	**K3M1**	Siltumenerģijas skaitītājs "SITRANS FUE380", DN200, Qnom=285m³/h, kpl. ar vadības bloku "SITRANS FUE950"	kpl	1	SIEMENS
15	**K3VM1**	Atloku noslēgvārsts Fig. 12.422; DN 200; Kvs 630, kpl. ar elektropiedziņu "Auma SAR 07.6"; 400 V; 50H	kpl	1	ARI
16	**K3TA1**	Temperatūras devējs PT100, 514-432, 100mm ar vītni 1/4", IP67 ar čaulu CS-80	kpl	1	TC Ltd.
17	**K3TA2**	Temperatūras devējs PT100, 514-432, 100mm ar vītni 1/4", IP67 ar čaulu CS-81	kpl	1	TC Ltd.
18	**K4**	Šķidrā kurināmā ūdenssildāmais katls "S825M", PN13; Q=14,7MW	kpl	1	BUDERUS
19	**K4D1SUB**	Šķidrā kurināmā dega vadības skapis ar SIEMENS kontrolieri	kpl	1	RIELLO
20	**K4D1**	Šķidrā kurināmā degļis "DB 16 LE C10 TC FSI"	kpl	1	RIELLO
21	**K4D1E**	Degļa ventilātoru "GBJL07160 N4A" N=75k	kpl	1	RIELLO
22	**K4D1S**	Spiediena pauguztināšanas sūknis SG1500, N=5,5kW	kpl	1	RIELLO
23	**K4D1MV**	Magnētiskai vārsts šķidrā kurināmā padevei, 220V	kpl	1	DANFOSS
24	**K4D1F**	Šķidrā kurināmā dega ventilātora frekvenču pārveidotājs	kpl	1	ABB
25	**K4S1**	Katla kontūra cirkulācijas sūknis " TP 100-110/4", P=3,0kW	kpl	1	GRUNDFOS
26	**K4M1**	Siltumenerģijas skaitītājs "SITRANS FUE380", DN250, Qnom=400m³/h, kpl. ar vadības bloku "SITRANS FUE950"	kpl	1	SIEMENS
27	**K4VM1**	Atloku noslēgvārsts Fig. 12.422; DN 250; Kvs 1000, kpl. ar elektropiedziņu "Auma SAR 07.6"; 400 V; 50H	kpl	1	ARI
28	**K4TA1**	Temperatūras devējs PT100, 514-432, 100mm ar vītni 1/4", IP67 ar čaulu CS-80	kpl	1	TC Ltd.
29	**K4TA2**	Temperatūras devējs PT100, 514-432, 100mm ar vītni 1/4", IP67 ar čaulu CS-80	kpl	1	TC Ltd.
30	**K4LK1**	Katla ūdens līmeņa devējs	kpl	1	BUDERUS
31	**K4RK1**	Plūsmas devējs	kpl	1	BUDERUS
32	**K4PK1**	Maxmin. katla spiediena ierobežotājs	kpl	1	BUDERUS
33	**K4TK1**	Maksimālā katla temperatūras ierobežotājs	kpl	1	BUDERUS
34	**KTA1**	Temperatūras devējs PT100, 514-432, 100mm ar vītni 1/4", IP67 ar čaulu CS-80	kpl	1	TC Ltd.
35	**KTA2**	Temperatūras devējs PT100, 514-432, 100mm ar vītni 1/4", IP67 ar čaulu CS-80	kpl	1	TC Ltd.
36	**KPA1**	Spiediena devējs 17600G16, 0-16bar, 1/2", ISO4400, 4-20mA (primārā puse)	kpl	1	
37	**KPA2**	Spiediena devējs 17600G16, 0-16bar, 1/2", ISO4400, 4-20mA (primārā puse)	kpl	1	
38	**KPA3**	Spiediena devējs 17600G16, 0-16bar, 1/2", ISO4400, 4-20mA (primārā puse)	kpl	1	
39	**KS1**	Cirkulācijas sūknis katla kontura (primārais) "NK 125-200/209 A-BAQE"	kpl	1	GRUNDFOS
40	**KS2**	Cirkulācijas sūknis katla kontura (primārais) "NK 125-200/209 A-BAQE"	kpl	1	GRUNDFOS
41	**KS3**	Cirkulācijas sūknis katla kontura (primārais) "NK 125-200/209 A-BAQE"	kpl	1	GRUNDFOS
42	**KF1**	Frekvenču pārveidotāju tips "BFI-H2-64-1500-3F1N-TN", 75kW, 150A, 3x400 V AC, IP55	kpl	1	BEIJER
43	**KF2**	Frekvenču pārveidotāju tips "BFI-H2-64-1500-3F1N-TN", 75kW, 150A, 3x400 V AC, IP56	kpl	1	BEIJER
44	**KF3**	Frekvenču pārveidotāju tips "BFI-H2-64-1500-3F1N-TN", 75kW, 150A, 3x400 V AC, IP57	kpl	1	BEIJER
45	**UZ1**	Dozēšanas iekārta "DDc 6-10" Gmax=6 l/h; Gmin=6,0ml/h; P=10bar, komplektā ar tvertni V=100l; pievienojums 3/4"	kpl	1	GRUNDFOS
46	**S1**	Izjaucams plākšņu siltummainis "NT-250S-V", Q=15000kW; t1=140/110°C,t2=120/70°C kpl. ar siltumizolāciju	kpl	1	GEA
47	**S1VM1**	Atloku noslēgvārsts Fig. 12.422; DN 250; Kvs 1000, kpl. ar elektropiedziņu "Auma SAR 07.6"; 400 V; 50H	kpl	1	ARI
48	**S1VM2**	Atloku noslēgvārsts Fig. 12.422; DN 200; Kvs 630, kpl. ar elektropiedziņu "Auma SAR 07.6"; 400 V; 50H	kpl	1	ARI
49	**S1TA1**	Temperatūras devējs PT100, 514-432, 100mm ar vītni 1/4", IP67 ar čaulu CS-80	kpl	1	TC Ltd.
50	**S1TA2**	Temperatūras devējs PT100, 514-432, 100mm ar vītni 1/4", IP67 ar čaulu CS-80	kpl	1	TC Ltd.
51	**S2**	Izjaucams plākšņu siltummainis "NT-250S-V", Q=15000kW; t1=140/110°C,t2=120/70°C kpl. ar siltumizolāciju	kpl	1	GEA
52	**S2VM1**	Atloku noslēgvārsts Fig. 12.422; DN 250; Kvs 1000, kpl. ar elektropiedziņu "Auma SAR 07.6"; 400 V; 50H	kpl	1	ARI
53	**S2VM2**	Atloku noslēgvārsts Fig. 12.422; DN 200; Kvs 630, kpl. ar elektropiedziņu "Auma SAR 07.6"; 400 V; 50H	kpl	1	ARI
54	**S2TA1**	Temperatūras devējs PT100, 514-432, 100mm ar vītni 1/4", IP67 ar čaulu CS-80	kpl	1	TC Ltd.
55	**S2TA2**	Temperatūras devējs PT100, 514-432, 100mm ar vītni 1/4", IP67 ar čaulu CS-80	kpl	1	TC Ltd.
56	**S3**	Izjaucams plākšņu siltummainis "NT-250S-V", Q=15000kW; t1=140/110°C, t2=120/70°C kpl. ar siltumizolāciju	kpl	1	GEA
57	**S3VM1**	Atloku noslēgvārsts Fig. 12.422; DN 250; Kvs 1000, kpl. ar elektropiedziņu "Auma SAR 07.6"; 400 V; 50H	kpl	1	ARI
58	**S3VM2**	Atloku noslēgvārsts Fig. 12.422; DN 200; Kvs 630, kpl. ar elektropiedziņu "Auma SAR 07.6"; 400 V; 50H	kpl	1	ARI
59	**S3TA1**	Temperatūras devējs PT100, 514-432, 100mm ar vītni 1/4", IP67 ar čaulu CS-80	kpl	1	TC Ltd.
60	**S3TA2**	Temperatūras devējs PT100, 514-432, 100mm ar vītni 1/4", IP67 ar čaulu CS-80	kpl	1	TC Ltd.
61	**S4**	Izjaucams plākšņu siltummainis "NT-250S-V", Q=15000kW; t1=140/110°C, t2=120/70°C kpl. ar siltumizolāciju	kpl	1	GEA
62	**S4M1**	Siltumenerģijas skaitītājs "SITRANS FUE380", DN65, Qnom=20m³/h, kpl. ar vadības bloku "SITRANS FUE950"	kpl	1	SIEMENS
63	**S4VM1**	Atloku divvirzienu vārsts "VF2"; DN50; Kvs40; PN 16bar, kpl. ar elektropiedziņu "AME 55"; 0-10V; 24V	kpl	1	DANFOSS
64	**S4TA1**	Temperatūras devējs PT100, 514-432, 100mm ar vītni 1/4", IP67 ar čaulu CS-80	kpl	1	TC Ltd.
65	**S4TA2**	Temperatūras devējs PT100, 514-432, 100mm ar vītni 1/4", IP67 ar čaulu CS-80	kpl	1	TC Ltd.
66	**S5**	Izjaucams plākšņu siltummainis "NT50X CDS-10", Q=280kW; t1=85/65°C, t2=70/90°C, kpl. ar siltumizolāciju	kpl	1	GEA
67	**S5S1**	Elektroniskais cirkulācijas sūknis "MAGNA 50-120F"; P=0,8kW	kpl	1	GRUNDFOS
68	**S5M1**	Siltumenerģijas skaitītājs "SITRANS FUE380", DN50, Qnom=15m³/h, kpl. ar vadības bloku "SITRANS FUE950"	kpl	1	SIEMENS
69	**S5TA1**	Temperatūras devējs PT100, 514-432, 100mm ar vītni 1/4", IP67 ar čaulu CS-80	kpl	1	TC Ltd.
70	**S6**	Izjaucams plākšņu siltummainis "NT100M CDH-10", Q=1400kW; t1=70/46°C, t2=65/5°C, kpl. ar siltumizolāciju	kpl	1	GEA
71	**S6M1**	Siltumenerģijas skaitītājs "SITRANS FUE380", DN80, Qnom=40m³/h, kpl. ar vadības bloku "SITRANS FUE950"	kpl	1	SIEMENS
72	**S6VM1**	Atloku divvirzienu vārsts "VF2"; DN65; Kvs 63; PN 16bar, kpl. ar elektropiedziņu "AME 55"; 0-10V; 24V	kpl	1	ARI
73	**S6TA1**	Temperatūras devējs PT100, 514-432, 100mm ar vītni 1/4", IP67 ar čaulu CS-80	kpl	1	TC Ltd.
74	**S7**	*Plākšņu siltummainis karstā ūdens sagatavošanai "XB30-50", Q=30 kW (ESOŠAIS)*	kpl	1	DANFOSS
75	**S7M1**	*Siltumenerģijas skaitītājs, Qnom=2,5m³/h, DN20, kpl. ar vadības bloku (ESOŠAIS)*	kpl	1	DANFOSS
76	**S7VM1**	*Uzmavas divvirzienu vārst DN25; kpl. ar elektropiedziņu (ESOŠAIS)*	kpl	1	DANFOSS
77	**S7TA1**	Temperatūras devējs PT100, 514-432, 100mm ar vītni 1/4", IP67 ar čaulu CS-80	kpl	1	TC Ltd.
78	**PS1**	Siltumtrases cirkulācijas sūknis "L150-400 U1NN-7504", P=75kW	kpl	1	VOGEL
79	**PS2**	Siltumtrases cirkulācijas sūknis "L150-400 U1NN-7504", P=75kW	kpl	1	VOGEL
80	**PS3**	Siltumtrases cirkulācijas sūknis "L150-400 U1NN-7504", P=75kW	kpl	1	VOGEL
81	**PF1**	Frekvenču pārveidotāju tips "BFI-H2-64-1500-3F1N-TN", 75kW, 150A, 3x400 V AC, IP55	kpl	1	BEIJER
82	**PF2**	Frekvenču pārveidotāju tips "BFI-H2-64-1500-3F1N-TN", 75kW, 150A, 3x400 V AC, IP56	kpl	1	BEIJER
83	**PF3**	Frekvenču pārveidotāju tips "BFI-H2-64-1500-3F1N-TN", 75kW, 150A, 3x400 V AC, IP57	kpl	1	BEIJER
84	**PTA1**	Temperatūras devējs PT100, 514-432, 100mm ar vītni 1/4", IP67 ar čaulu CS-80	kpl	1	TC Ltd.
85	**PTA2**	Temperatūras devējs PT100, 514-432, 100mm ar vītni 1/4", IP67 ar čaulu CS-80	kpl	1	TC Ltd.
86	**PPA1**	Spiediena devējs 17600G16, 0-16bar, 1/2", ISO4400, 4-20mA	kpl	1	
87	**PPA2**	Spiediena devējs 17600G16, 0-16bar, 1/2", ISO4400, 4-20mA	kpl	1	
88	**PPA3**	Diferenciālais spiediena devējs DMD331, 6bar, max.16 bar, 4-20mA 1/2"	kpl	1	
89	**PPA4**	Spiediena devējs 17600G16, 0-16bar, 1/2", ISO4400, 4-20mA	kpl	1	40
90	**UZ2**	Dozēšanas iekārta "DDc 6-10" Gmax=6 l/h; Gmin=6,0ml/h; P=10bar, komplektā ar tvertni V=100l; pievienojums 3/4"	kpl	1	GRUNDFOS
91	**PM1**	Siltumenerģijas skaitītājs "SITRANS FUE380", DN300, Qnom=560m³/h, kpl. ar vadības bloku "SITRANS FUE950"	kpl	1	SIEMENS
92	**PVM1**	Atloku taurtiņveida noslēgvārsts "BES" DN400 ar elektropiedziņu "AUMA SAM 07.5" 400V; 50Hz (on/off)	kpl	1	VEXVE
93	**PVM2**	Atloku taurtiņveida noslēgvārsts "BES" DN400 ar elektropiedziņu "AUMA SAM 07.5" 400V; 50Hz (on/off)	kpl	1	VEXVE
94	**PVM3**	Atloku taurtiņveida noslēgvārsts "BES" DN400 ar elektropiedziņu "AUMA SAM 07.5" 400V; 50Hz (on/off)	kpl	1	VEXVE
95	**T1**	*Sauļpārvertne V=10m³/h, katla kontūram, kpl. ar siltumizolāciju, (ESOŠĀ)*	kpl	1	
96	**T1LA1**	Hidrostatiskais līmeņa devējs 0-6m, LMP307, 4-20mA	kpl	1	
97	**T1VS1**	Elektromagnētiskais vārsts "BE 024D"; IP67; 24V; 18W; DN32; Kvs18	kpl	1	DANFOSS
98	**T1VS2**	Elektromagnētiskais vārsts "BE 024D"; IP67; 24V; 18W; DN32; Kvs18	kpl	1	DANFOSS
99	**T1VM1**	Atloku taurtiņveida noslēgvārsts DN50 ar elektropiedziņu "SYI" 230V-3-T, (on/off)	kpl	1	BELIMO
100	**T2**	Piebarošanas ūdens tvertne, V=25m³/h	kpl	1	VALTANK
101	**T2LA1**	Hidrostatiskais līmeņa devējs 0-6m, LMP307, 4-20mA	kpl	1	
102	**T2VS1**	Elektromagnētiskais vārsts "BE 024D"; IP67; 24V; 18W; DN32; Kvs18	kpl	1	DANFOSS
103	**T2VS2**	Elektromagnētiskais vārsts "BE 024D"; IP67; 24V; 18W; DN32; Kvs18	kpl	1	DANFOSS
104	**UI**	*Ūdens mīkstināšanas iekārtas komplekts G=20m3/h kpl. katjonu apmaiņītajs ar NaCl reģenerāciju (ESOŠAIS)*	kpl	1	
105	**UVM1**	Atloku taurtiņveida noslēgvārsts DN65 ar elektropiedziņu "SYI" 230V-3-T, (on/off)	kpl	1	BELIMO
106	**UVM2**	Uzmavas regulējošais noslēgvārsts "VRB 2"; DN40, Kvs25, (bronza) ar elektropiedziņu "AME 435	kpl	1	DANFOSS
107	**URS1**	Aukstā ūdens skaitītājs "MTK-HWX" ar impulsa devēju, Qn=15m3/h; Qmax=25m3/h; DN50	kpl	1	WHERLE
108	**URS2**	Aukstā ūdens skaitītājs "MTK-HWX" ar impulsa devēju, Qn=15m3/h; Qmax=25m3/h; DN50	kpl	1	WHERLE
109	**URS3**	Karstā ūdens skaitītājs "MTW-HWX" ar impulsa devēju, Qn=15m3/h; Qmax=25m3/h; DN50	kpl	1	WHERLE
110	**URS4**	Karstā ūdens skaitītājs "MTW-HWX" ar impulsa devēju, Qn=15m3/h; Qmax=25m3/h; DN51	kpl	1	WHERLE
111	**URS5**	Karstā ūdens skaitītājs "MTW-HWX" ar impulsa devēju, Qn=15m3/h; Qmax=25m3/h; DN52	kpl	1	WHERLE
112	**URS6**	Karstā ūdens skaitītājs "MTW-HWX" ar impulsa devēju, Qn=15m3/h; Qmax=25m3/h; DN53	kpl	1	WHERLE
113	**UVS1**	Elektromagnētiskais vārsts "BE 024D"; IP67; 24V; 18W; DN32; Kvs18	kpl	1	DANFOSS
114	**UVS2**	Elektromagnētiskais vārsts "BE 024D"; IP67; 24V; 18W; DN32; Kvs19	kpl	1	DANFOSS
115	**UVS3**	Elektromagnētiskais vārsts "BE 024D"; IP67; 24V; 18W; DN32; Kvs20	kpl	1	DANFOSS
116	**UPA1**	Spiediena devējs 17600G16, 0-16bar, 1/2", ISO4400, 4-20mA	kpl	1	
117	**UPA2**	Spiediena devējs 17600G16, 0-16bar, 1/2", ISO4400, 4-20mA	kpl	1	
118	**UPA3**	Spiediena devējs 17600G16, 0-16bar, 1/2", ISO4400, 4-20mA	kpl	1	
119	**UPK1**	Spiediena kontaktdevējs, 0-16bar, 1/2"	kpl	1	DANFOSS
120	**UA1**	Vakuuma deaerātors "VA 1B-11B", G=22 m³/h, kpl. ar dubultu piebarošanas sūkni, vakuuma sūkni	kpl	1	EUROWATER
121	**US1**	Cirkulācijas sūkņu stacija " Hydro MPC CRIE 15-9", G=20m³/h; P=7,5kW	kpl	1	GRUNDFOS
122	**US2**	Cirkulācijas sūkņu stacija " Hydro MPC CRIE 15-9", G=20m³/h; P=7,5kW	kpl	1	GRUNDFOS
123	**UA1SUB**	Vakuuma deaerātors "VA 1B-11B" vadības bloks	kpl	1	EUROWATER
124	**UK1**	Ūdens paraugu nodzesēšanas tvertne no nerūsējošā tērauda,pH analizātors ar devējiem	kpl	1	
125	**UKVS1**	Elektromagnētiskais vārsts "BE 024D"; IP67; 24V; 18W; DN32; Kvs18	kpl	1	DANFOSS
126	**UKVS2**	Elektromagnētiskais vārsts "BE 024D"; IP67; 24V; 18W; DN32; Kvs19	kpl	1	DANFOSS
127	**UKVS3**	Elektromagnētiskais vārsts "BE 024D"; IP67; 24V; 18W; DN32; Kvs20	kpl	1	DANFOSS
128	**UKVS4**	Elektromagnētiskais vārsts "BE 024D"; IP67; 24V; 18W; DN32; Kvs21	kpl	1	DANFOSS

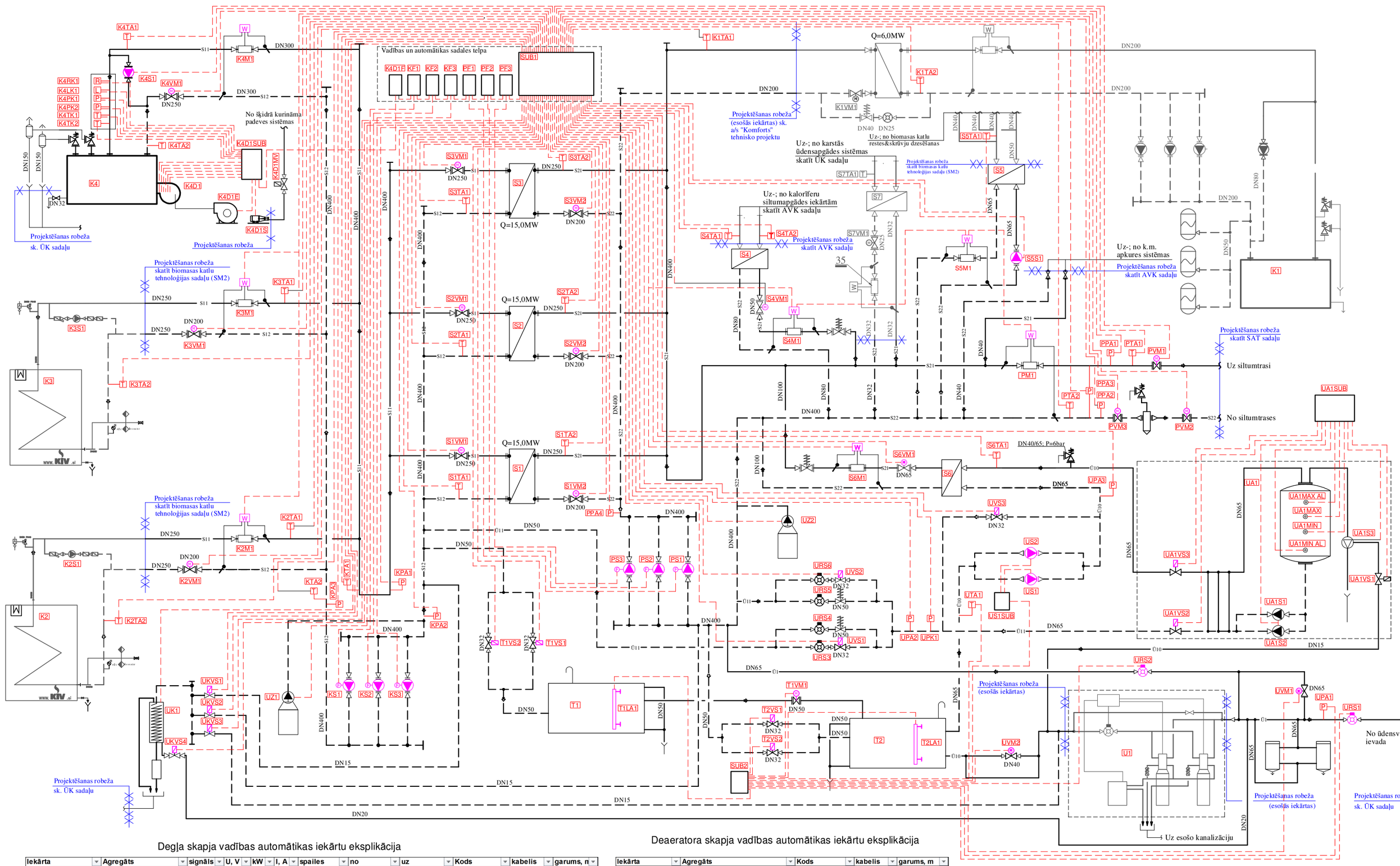

Degļa skapja vadības automātikas iekārtu eksplikācija

Iekārta	Agregāts	signāls	U, V	kW	I, A	spailes	no	uz	Kods	kabelis	garums, m
Deglis (K4D1SUB)	Frekvenču pārv.	Analogais				X4:1 – 3	degļa skapis	frekv.pārv	**K4 D1F an**	2x 0,75 +E	25
	Frekvenču pārv.	Digitālais				X4:4 – 6	degļa skapis	frekv.pārv	**K4 D1F di**	3x 1	25
	Frekvenču pārv.	Releju				X2:1 – 3	degļa skapis	frekv.pārv	**K4 D1F re**	3x 1	25
	Āturma sensors					X4:7 – 10	degļa skapis	degļis	**PX3.1**	3x 1 +E	15
	Sūknis dīzeļdegvielas		400	5,5	10	X1:5 – 8	degļa skapis	sūknis	**MP3.1 (K4D1S)**	4x 2,5	15
	Bloķēšana1					X2:4, 5					
	Katls drošības slēdzis					X2:6, 7			**S5.4**		
	Spiediens, gaiss		120			X2:8,9	degļa skapis	degļis	**S8.1**	2x 0,75	15
	Spiediens, dīzeļdegvielas	min	120			X2:10, 11	degļa skapis	degļis	**S8.5**	2x 0,75	15
	Spiediens, dīzeļdegvielas	max	120			X2:12, 13	degļa skapis	degļis	**S8.6**	2x 0,75	15
	Spiediens, gāze	min	120			X2:14, 15			**S8.7**		
	Atbloķēšana	RESET				X2:16, 17			**S9.1**		
	Bloķēšana 2					X218, 19					
	Vārsts		120	0,2	1,6	X2:20, 21			**VP1**		
	Vārsts		120	0,2	1,6	X2:22, 23			**VP2**		
	Vārsts		120	0,2	1,6	X2:24, 25	degļa skapis	degļis	**VS**	3x 1	15
	Vārsts		120	0,2	1,6	X2:26, 27	degļa skapis	degļis	**VU**	3x 1	15
	Liesmas sensors		21			X2:28 - 30	degļa skapis	degļis	**QR1**	3x 1	15
	Aizdedzes transformators		120		1,6	X2:31 - 33	degļa skapis	degļis	**T11.1**	3x 1	15
	CANbus					X4:11 – 16	degļa skapis	SM1	**SM1**	FTP	20
	CANbus						SM1	SM2	**SM2**	FTP	20
	CANbus						SM2	PLL52	**PLL52**	FTP	20
	Temperatūras sensors					X3:1 – 5	degļa skapis	degļis	**BT_**	3x 1 +E	15
	Temperatūras sensors					X3:6 - 10	degļa skapis	degļis	**B_**	3x 1 +E	15
	Uzdotā jauda					X3:11 - 15			**B_1**		
	Degļa jauda					X3:16 - 18			**BA2**		
	Skābekļa sensors		120		2,5	X2:34 - 36	PLL52	O2 sensors	**G10**	3x 1,5	15
	Skābekļa sensors					X4:17 – 23	PLL52	O2 sensors	**G10 A**	7x 1 +E	15
	Temperatūras sensors					X4:24 – 26	PLL52	atgāzu t	**G20**	2x 0,75 +E	15
	Temperatūras sensors					X4:27 – 29	PLL52	padeves gaisa t	**G30**	2x 0,75 +E	20
Katla drošības grupa	spiediens	augsts					degļa skapis	droš.grupa	**K4 PK1**	3x 0,75	20
	spiediens	zems					degļa skapis	droš.grupa	**K4 PK2**	3x 0,75	20
	temperatūra	augsta					degļa skapis	droš.grupa	**K4 TK1**	3x 0,75	20
	temperatūra	augsta2					degļa skapis	droš.grupa	**K4 TK2**	3x 0,75	20
	līmenis						degļa skapis	droš.grupa	**K4 LK1**	3x 0,75	20
	plūsma						degļa skapis	droš.grupa	**K4 RK1**	3x 0,75	20

Deaeratora skapja vadības automātikas iekārtu eksplikācija

Iekārta	Agregāts	Kods	kabelis	garums, m
Deaerators (UA1)	Minimālais līmenis avārija	**UA1 MIN AL**	3x 0,75	20
	Minimālais līmenis	**UA1 MIN**	3x 0,75	20
	Maksimālais līmenis	**UA1 MAX**	3x 0,75	20
	Maksimālais līmenis avārija	**UA1 MAX AL**	3x 0,75	20
	Vakuuma sūknis	**UA1 S3**	4x 2,5	20
	Dzesēšanas vārsts	**UA1 VS1**	3x 1	20
	Sistēmas pildīšanas vārsts	**UA1 VS2**	3x 1	20
	Deaeratora pildīšanas vārsts	**UA1 VS3**	3x 1	20
	Spiedienu pauguztinošais sūknis 1	**UA1 S1**	4x 2,5	20
	Spiedienu pauguztinošais sūknis 2	**UA1 S2**	4x 2,5	20

Apzīmējumi

S11	turgpaātas tīkla ūdens primārā kontūrā		atloku vienvirziena vārsts
S12	atpakaļgaitas tīkla ūdens primārā kontūrā		uzmavas vienvirziena vārsts
S21	turgpaātas tīkla ūdens sekundārā kontūrā		atloku sieta dulķu filtrs
S22	atpakaļgaitas tīkla ūdens sekundārā kontūrā		atloku drošības vārsts
Ū1	pilsētas ūdensvads		atgaisotājs ar noslēgventīli
Ū10	ķīmiski apstrādāds ūdens		manometrs ar noslēgkrānu
Ū11	piebarošanas vads		termometrs
	atloku lodveida krāns		izlaides ventilis
	iemetināms lodveida krāns		gaisa savākšanas tvertne
	atloku noslēgvārsts ar elektropiedziņu		gaisa nopūšanas tvertne
	atloku taurtiņveida noslēgvārsts ar elektropiedziņu		plūsmas devējs
	uzmavas regulējošais vārsts ar elektropiedziņu		ūdens skaitītājs ar impulsa devēju
	atloku spiediena starpības vārsts		diametra pāreja
	spiediena regulātors		kanalizācijas piltuve
	adatveida vārsts		kanalizācijas traps
	elektromagnētiskais vārsts		gaisa izlaides caurule
	uzmavas noslēgkrāns		ūdens plūsmas virziens

±0,000=3,900 BAS

REVENITA SIA "REVENITA"
Vienotais reģ. Nr. 40003511478
Skuju iela 1,Ādažu nov.,LV-2127
Tālr.: +37167613236, Fakss:+37167613236
E-mail: revenita@revenita.lv

PROJ.D.VAD.	M. ETKINS	ARHĪVA NR.	
IZSTRĀDĀJA	M. ETKINS	DATUMS	03.03.2013.

SIA "STRASA KONSULTANTI" SIA
BRASLAS 27/1-5, RĪGA, LV-1084
TĀLR. 67 514 741, FAKSS 67 514 742
INFO @STRASA.LV, REĢ. NR. 40003226022

PASŪTĪTĀJS:	**PSIA "Ventspils siltums"**	STADIJA	TP
BŪVOBJEKTS:	**Ventspils pilsētas centralizētās siltumapgādes siltumavota Ventspilī, Brīvības ielā 38 rekonstrukcija, pārejot uz citu kurināmo - koksnes biomasu 3.kārta**	LAPAS NR.	P12003.3_VAS_2_A
		MĒROGS	1:100
RASĒJUMS:	P&ID (process and Instrument Diagrams)	FORMĀTS	A1
		DATUMS	03.03.2013.
PĀRBAUDĪJA	U. STRAZDIŅŠ	AIZVIETO	
		LAPAS CAUREJOŠ. NR.	

P-12-003.3